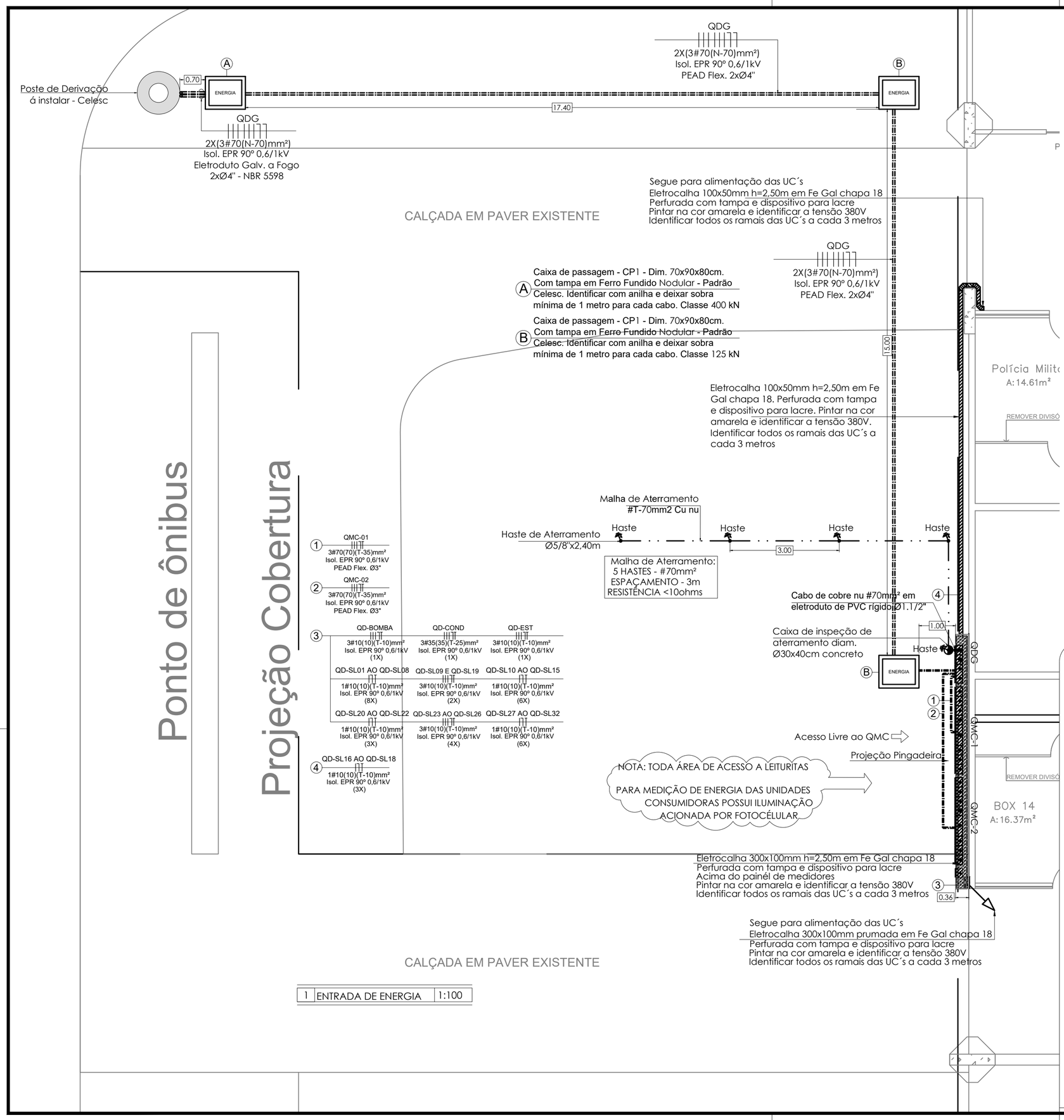

1	ENTRADA DE ENERGIA	1:100

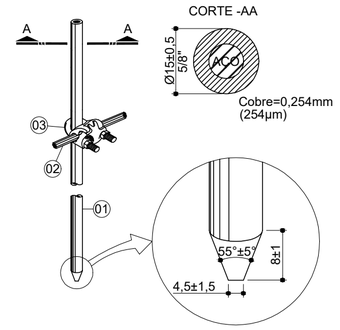

LEGENDA
01 - Haste de aterramento alta camada, tipo aço-cobre, dim. Ø5/8"x2,4m - Ref. N-321.0001
02 - Cabo de cobre nu (malha subterrânea)
03 - Grampo de aterramento reforçado ou conector cunha

2	DETALHE HASTE DE ATERRAMENTO	S/ESC

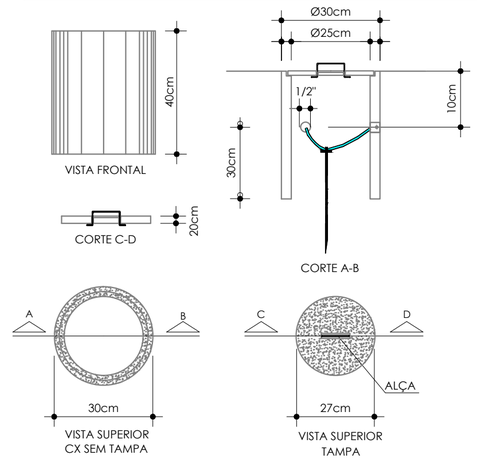

3	DETALHE CAIXA DE INSPEÇÃO DE ATERRAMENTO	S/ESC

Associação de Municípios do Nordeste do Estado de Santa Catarina

89.204-635 - JOINVILLE - SC - Rua Max Colin, 1843 - América - Fone: 0**47 433-3927
ASSESSORIA E COORDENADORIA DE PLANEJAMENTO URBANO, MUNICIPAL E REGIONAL
home page : www.amunesc.org.br CREA SC 48.825-4

TRABALHO CUSTEADO ATRAVÉS DA ASSOCIAÇÃO DE MUNICÍPIOS DO NORDESTE DE SANTA CATARINA

REVISÃO	DESCRIÇÃO	DESEN.	APROV.	DATA
00	EMISSÃO INICIAL	SM	RMS	18.11.2016
02	ALTERAÇÃO DE ARQUITETÔNICO	SM	RMS	07.11.2017

CLIENTE
AMUNESC (ASSOCIAÇÃO DE MUNICÍPIOS DO NORDESTE DO ESTADO DE SANTA CATARINA)

ENDEREÇO
RUA PARAÍBA, 769, ANITA GARIBALDI - JOINVILLE/SC

PROJETO
TERMINAL RODOVIÁRIO DE JOINVILLE

REFERENTE
ENTRADA DE ENERGIA

DETALHES DE ATERRAMENTO

REVISÃO	ARQUIVO	FOLHA	DATA	ESCALA (S)
02	SM_ELE_02_A2.PDF	A2	08/11/2017	INDICADA

SIEMART ENGENHARIA

S.M
Autor do Projeto

Sandro Martins
Responsável Técnico

Assinatura Responsável Técnico

113496-2
CREA-SC

PRANCHA Nº
02

Nº DE PRANCHA
06

TIPO
PROJETO ELÉTRICO
ENTRADA DE ENERGIA

Rua Telêmaco Borba, 659 - Jardim Iririú - Joinville - Fone: 47 3034-6060 / 47 98839-9016